Element C13

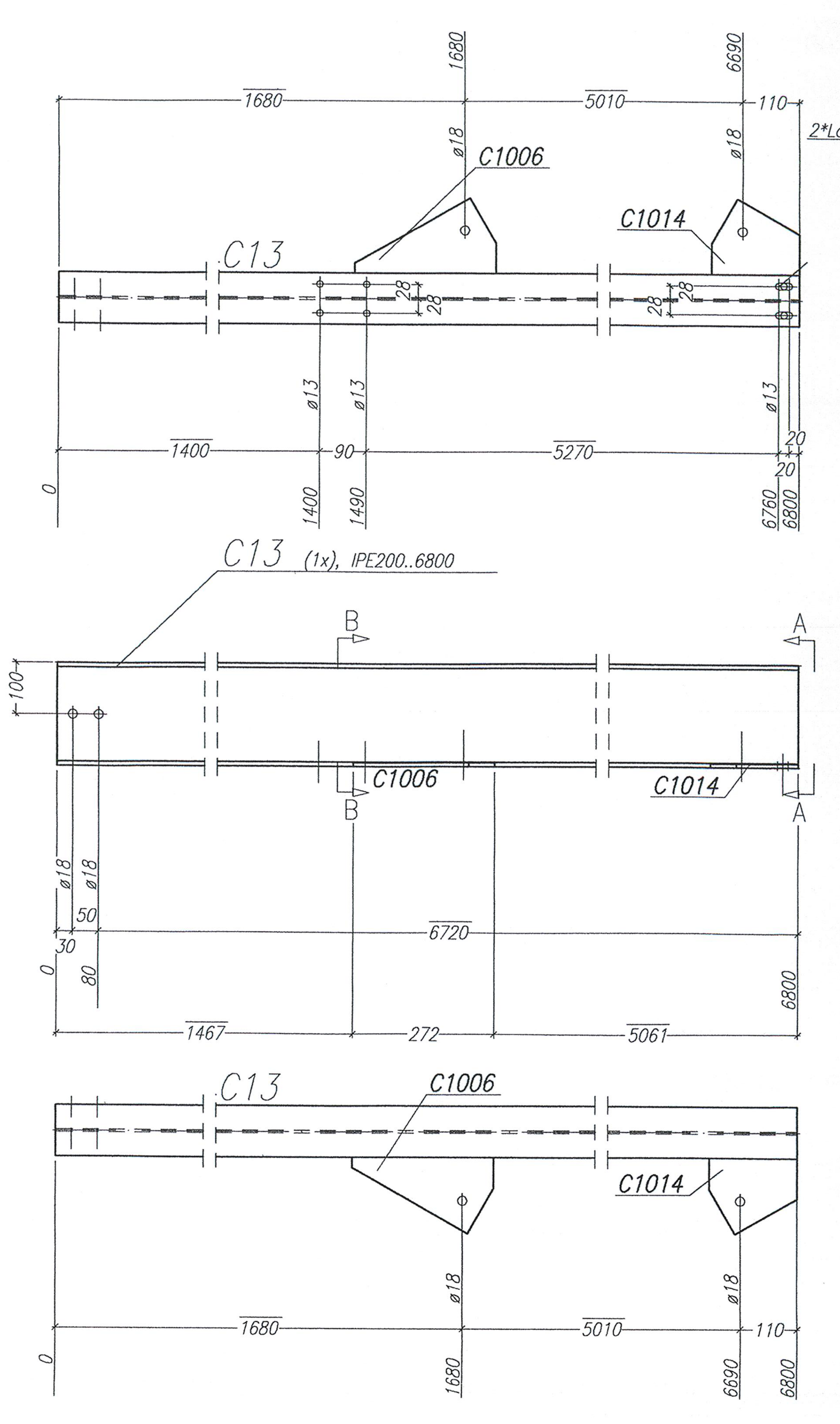

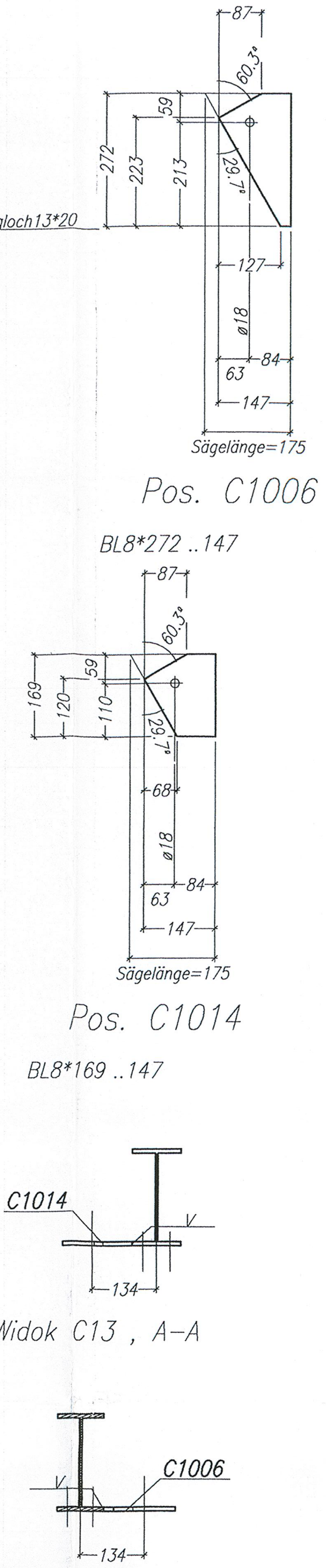

Pos. C1006

BL8*272 ..147

Pos. C1014

BL8*169 ..147

Widok C13 , A–A

Przekroj C13 , B–B

** Wykaz stali dla elementu– Pos. C13 Razem 1 x Wykonać **

Nr.	Tnr	Pos.	Opis	Szt..	Profil	Materiał	Długość	Ciężar	Bem.
1	1	C13	BELKA	1	IPE200	St3S	6800	152.32	
2	1	C1006	BLACHA	1	BL8*272	St3S	147	2.51	
3	1	C1014	BLACHA	1	BL8*169	St3S	147	1.56	
Ciężar całkowity (kg)								156.40	
Wymiary elementu (H x B x L): 200 x 247 x 6800									

Element C14

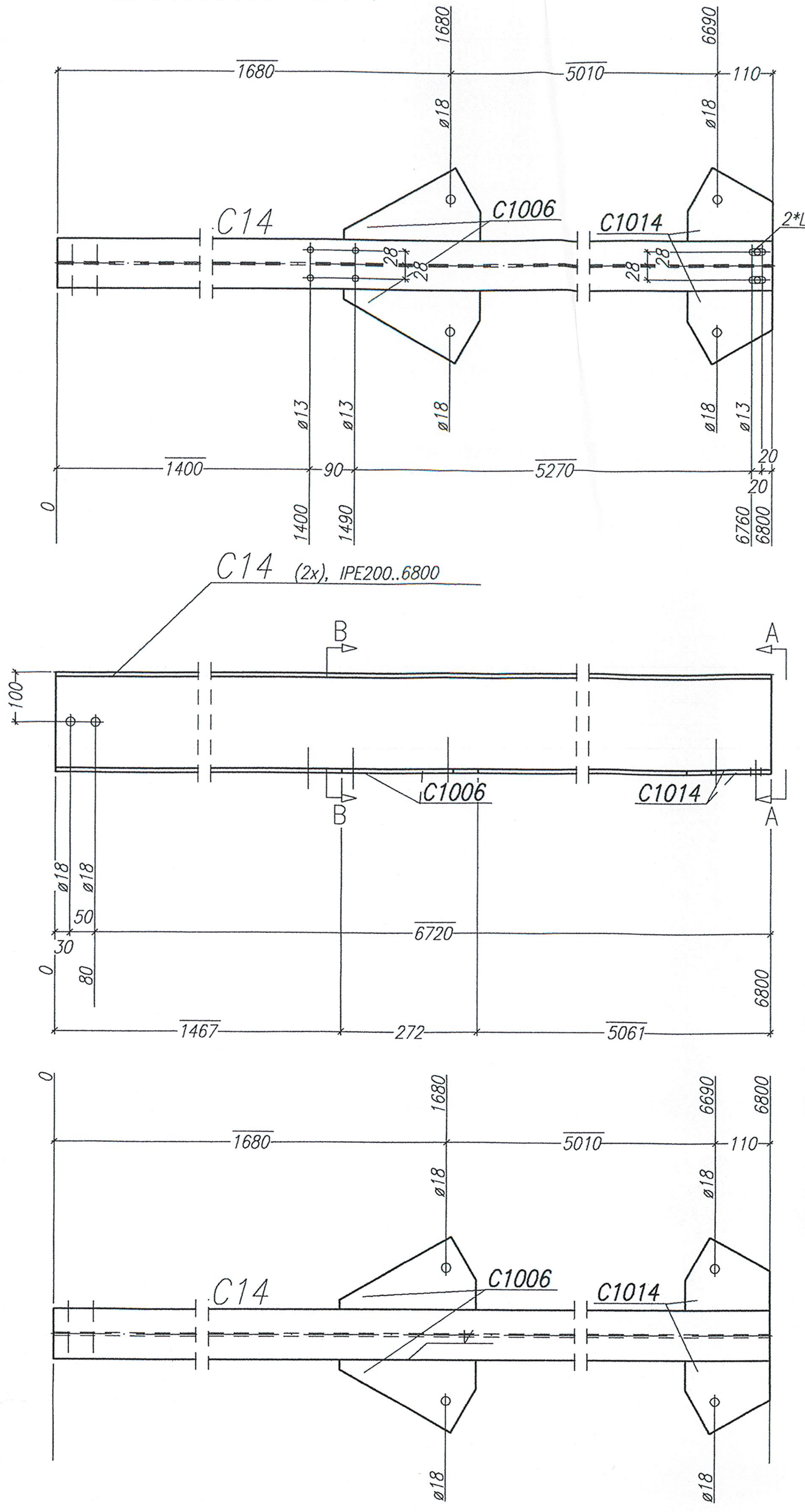

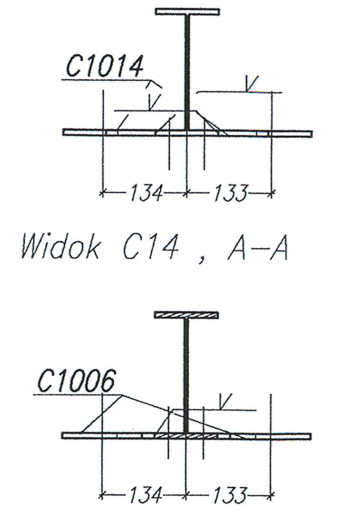

Widok C14 , A–A

Przekroj C14 , B–B

** Wykaz stali dla elementu– Pos. C14 Razem 2 x Wykonać **

Nr.	Tnr	Pos.	Opis	Szt..	Profil	Materiał	Długość	Ciężar	Bem.
1	1	C14	BELKA	1	IPE200	St3S	6800	152.32	
2	1	C1006	BLACHA	2	BL8*272	St3S	147	5.03	
3	1	C1014	BLACHA	2	BL8*169	St3S	147	3.12	
Ciężar całkowity (kg)								160.47	
Wymiary elementu (H x B x L): 200 x 394 x 6800									

Element C15

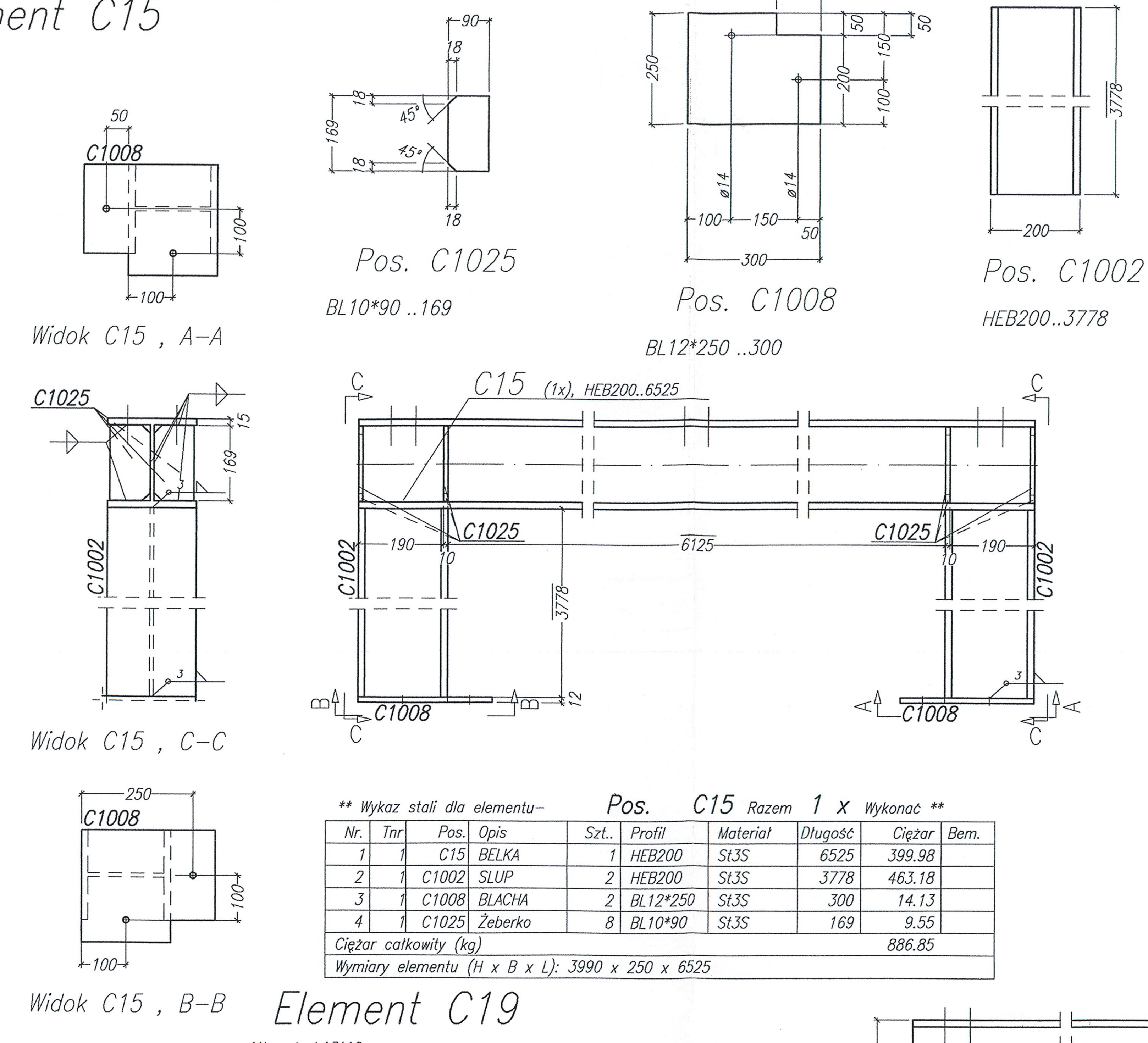

Widok C15 , A–A

Widok C15 , C–C

Widok C15 , B–B

Pos. C1025

BL10*90 ..169

Pos. C1008

BL12*250 ..300

Pos. C1002

HEB200..3778

** Wykaz stali dla elementu– Pos. C15 Razem 1 x Wykonać **

Nr.	Tnr	Pos.	Opis	Szt..	Profil	Materiał	Długość	Ciężar	Bem.
1	1	C15	BELKA	1	HEB200	St3S	6525	399.98	
2	1	C1002	SLUP	2	HEB200	St3S	3778	463.18	
3	1	C1008	BLACHA	2	BL12*250	St3S	300	14.13	
4	1	C1025	Żeberko	8	BL10*90	St3S	169	9.55	
Ciężar całkowity (kg)								886.85	
Wymiary elementu (H x B x L): 3990 x 250 x 6525									

Element C19

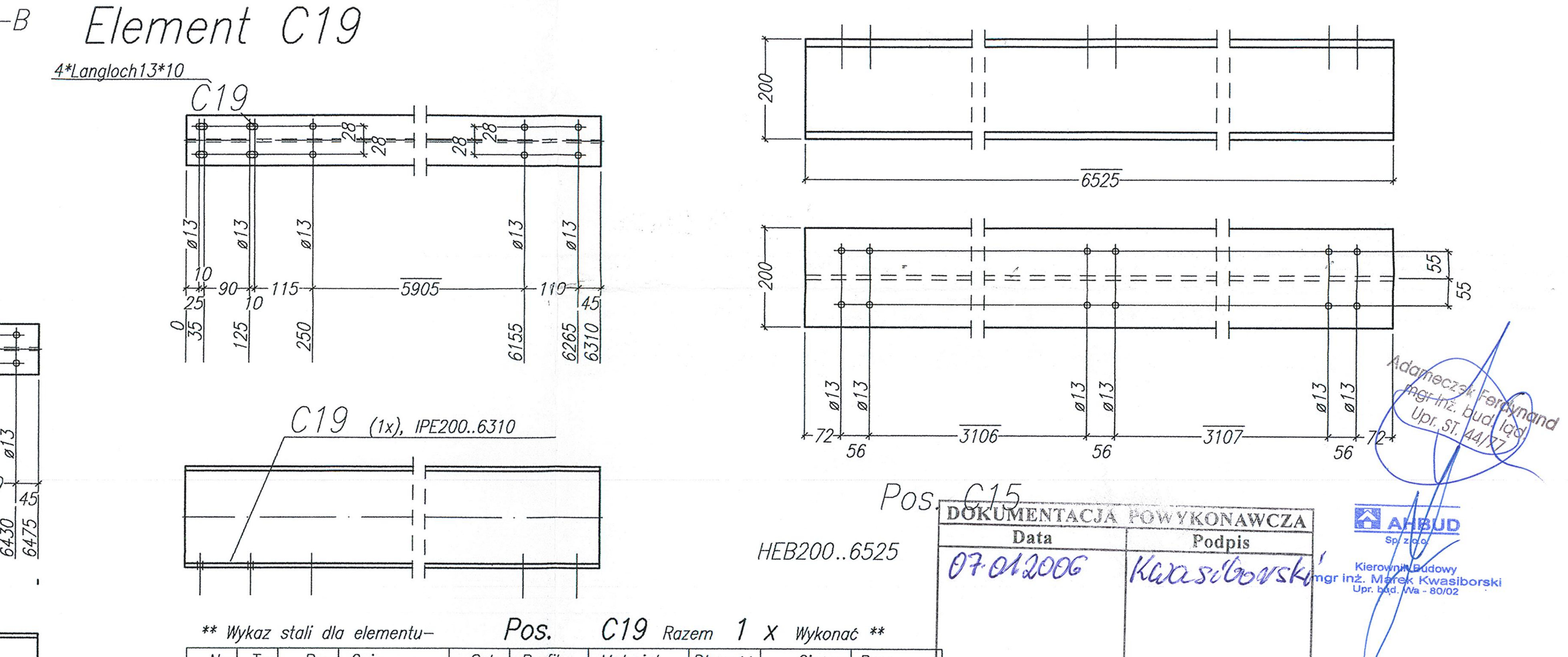

Pos. C15

HEB200..6525

DOKUMENTACJA POWYKONAWCZA	
Data	Podpis
07.01.2006	Kwasiborski

** Wykaz stali dla elementu– Pos. C19 Razem 1 x Wykonać **

Nr.	Tnr	Pos.	Opis	Szt..	Profil	Materiał	Długość	Ciężar	Bem.
1	1	C19	BELKA	1	IPE200	St3S	6310	141.34	

Element C17

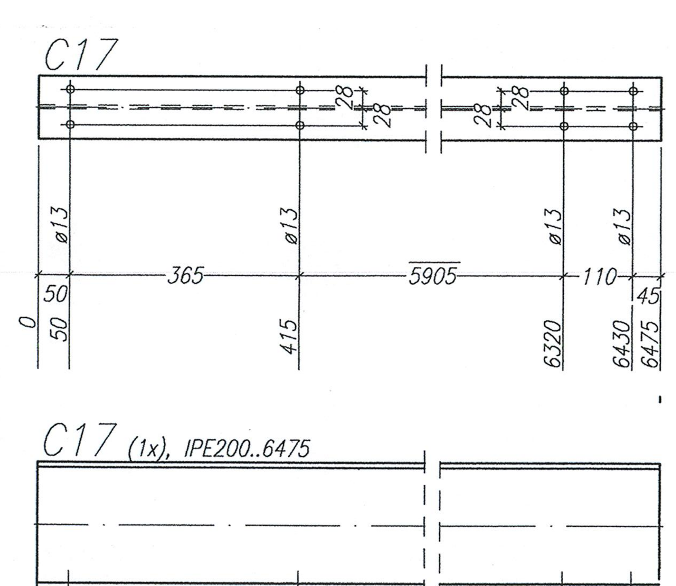

** Wykaz stali dla elementu– Pos. C17 Razem 1 x Wykonać **

Nr.	Tnr	Pos.	Opis	Szt..	Profil	Materiał	Długość	Ciężar	Bem.
1	1	C17	BELKA	1	IPE200	St3S	6475	145.04	

Element C16

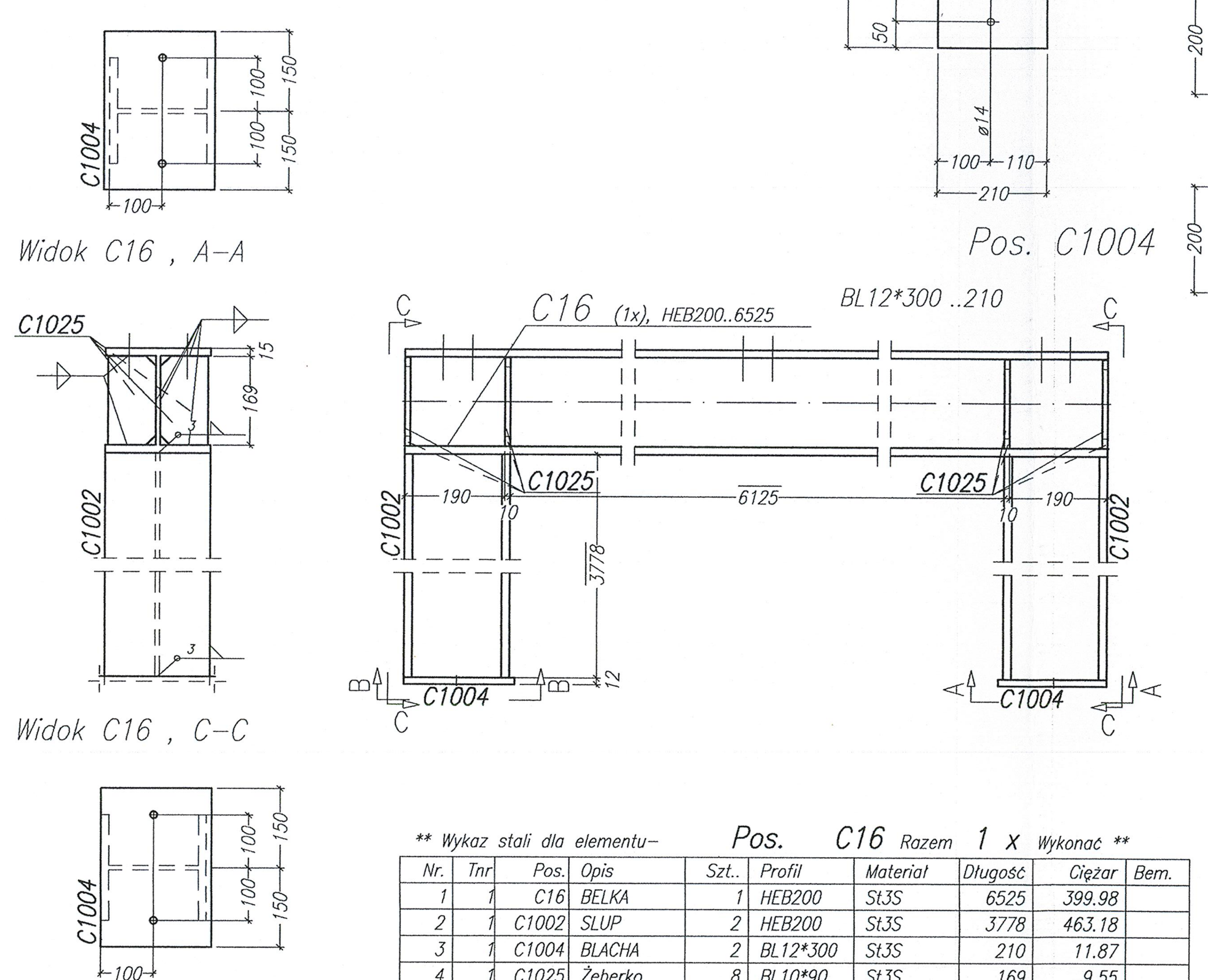

Widok C16 , A–A

Widok C16 , C–C

Widok C16 , B–B

Pos. C1004

BL12*300 ..210

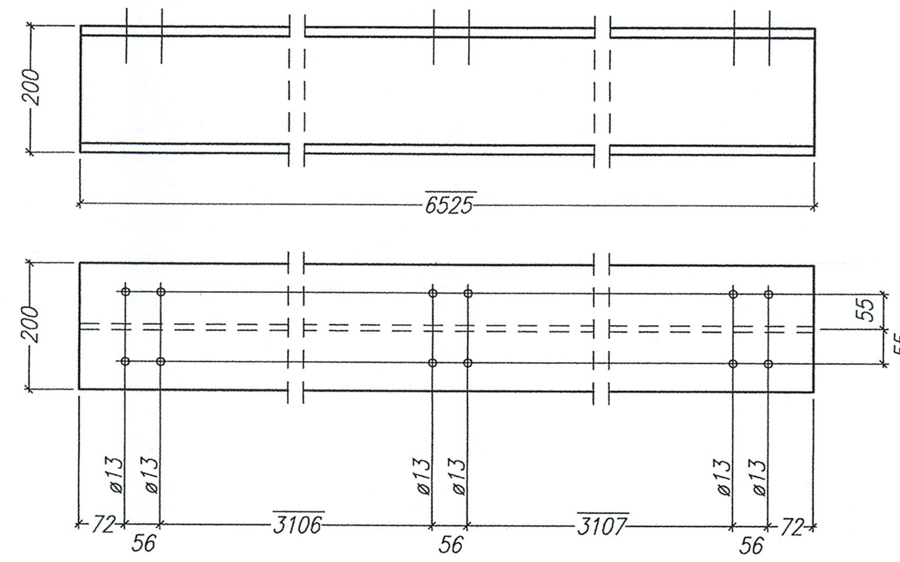

Pos. C16

HEB200..6525

** Wykaz stali dla elementu– Pos. C16 Razem 1 x Wykonać **

Nr.	Tnr	Pos.	Opis	Szt..	Profil	Materiał	Długość	Ciężar	Bem.
1	1	C16	BELKA	1	HEB200	St3S	6525	399.98	
2	1	C1002	SLUP	2	HEB200	St3S	3778	463.18	
3	1	C1004	BLACHA	2	BL12*300	St3S	210	11.87	
4	1	C1025	Żeberko	8	BL10*90	St3S	169	9.55	
Ciężar całkowity (kg)								884.59	
Wymiary elementu (H x B x L): 3990 x 300 x 6525									

Element C18

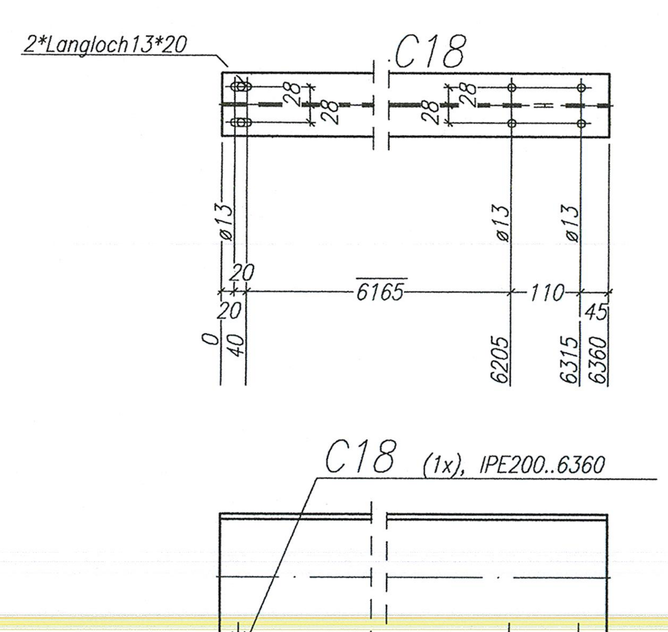

** Wykaz stali dla elementu– Pos. C18 Razem 1 x Wykonać **

Nr.	Tnr	Pos.	Opis	Szt..	Profil	Materiał	Długość	Ciężar	Bem.
1	1	C18	BELKA	1	IPE200	St3S	6360	142.46	

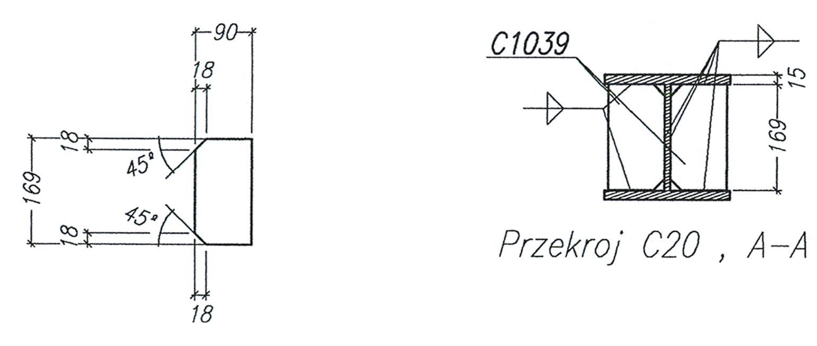

Pos. C1039

BL8*90 ..169

Przekroj C20 , A–A

** Wykaz stali dla elementu– Pos. C20 Razem 1 x Wykonać **

Nr.	Tnr	Pos.	Opis	Szt..	Profil	Materiał	Długość	Ciężar	Bem.
1	1	C20	BELKA	1	HEB200	St3S	6110	374.54	
2	1	C1039	Żeberko	2	BL8*90	St3S	169	1.91	
Ciężar całkowity (kg)								376.45	
Wymiary elementu (H x B x L): 200 x 200 x 6110									

Element C20

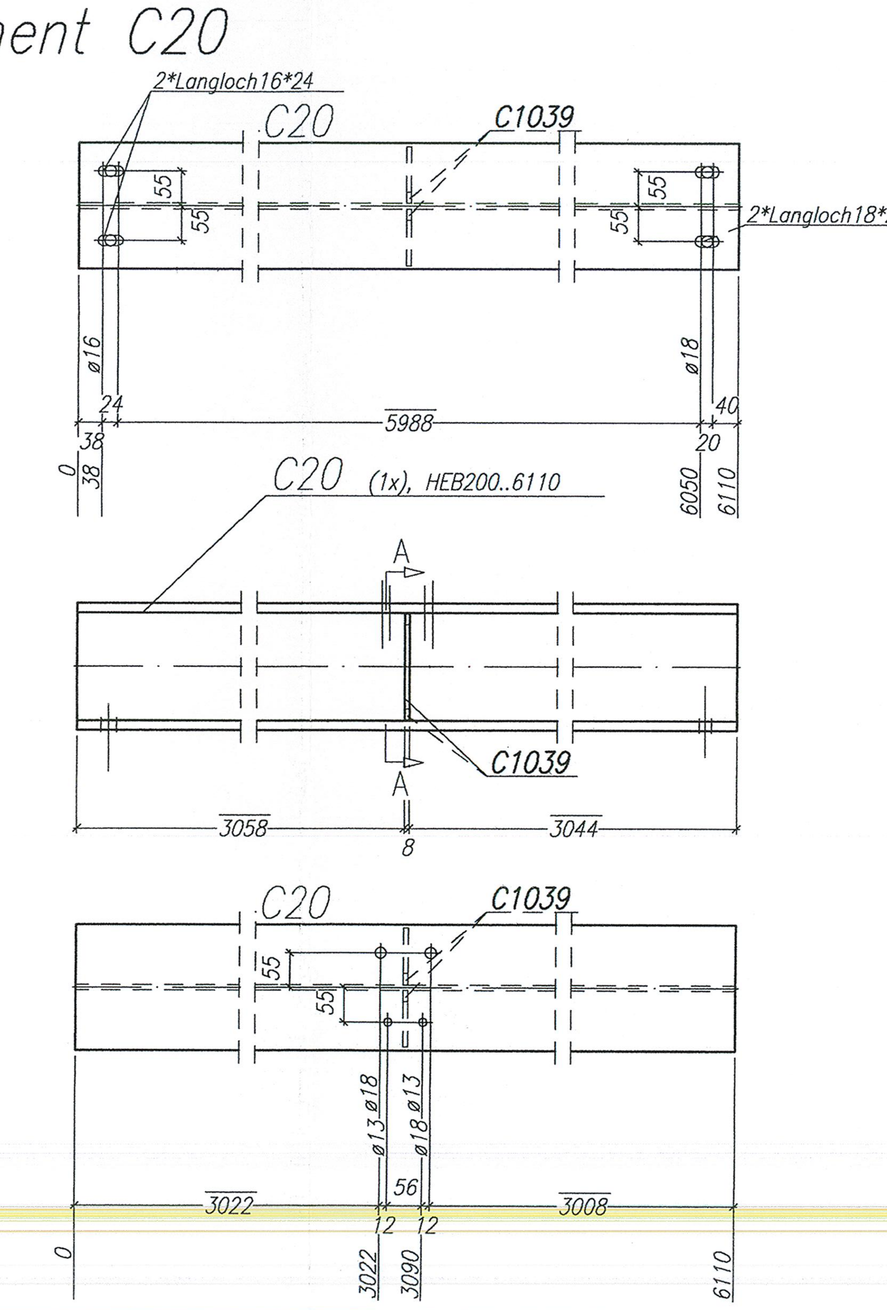

SCHEMAT BUDYNKU

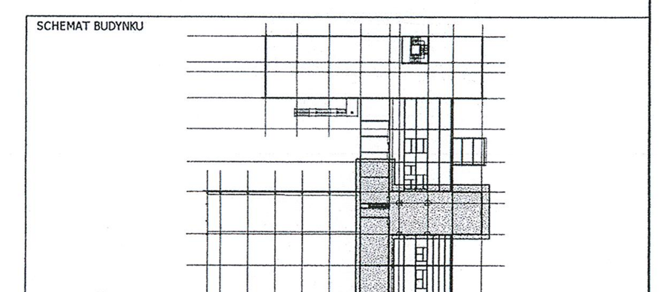

±0.000=81.70mnpW

INWESTYCJA	KOMPLEKS BIUROWO - LABORATORYJNO - PRODUKCYJNY STANISŁAWÓW PIERWSZY gm. NIEPORĘT
INWESTOR	AMMONO sp. z o.o. 00-377 Warszawa; ul. Czerwonego Krzyża 2/31
PROJEKT BUDOWLANY ARCHITEKTURA	AUTORSKA PRACOWNIA ARCHITEKTURY KURYŁOWICZ & ASSOCIATES SP. Z O.O. 03-908 Warszawa, ul. Berezyńska 25, tel. 616 37 98 (fax 99)
PROJEKT BUDOWLANY KONSTRUKCJA	Biuro Projektowe Branżowe; Biuro Projektów Konstrukcji Budowlanych KIP Sp. z o.o.
PROJEKT WYKONAWCZY	PRACOWNIA PROJEKTOWA ARCHITEKTURY I KONSTRUKCJI OLYMPIC PLUS 01-313 Warszawa, ul. Karabeli 3

	Imię i nazwisko	Nr.uprawnień	Podpis
Projektant	mgr inż. Paweł Łukaszewicz	St-858/83	
	mgr inż. Krzysztof Salus, inż. Janusz Lisowski, Krzysztof Sobolewski		
Sprawdził	mgr inż. Andrzej Kowalczyk	St-393/79	

BRANŻA	KONSTRUKCJA
FAZA	PROJEKT WYKONAWCZY
TREŚĆ RYSUNKU	Element C13, C14, C15, C16, C17, C18, C19, C20. Rysunek warsztatowy
DATA	czerwiec 2005
SKALA	1:10
NUMER RYSUNKU	ST-0004/04
INDEKS	A
PROJEKT NR.	--

AHBUD Sp. z o.o. Kierownik Budowy mgr inż. Marek Kwasiborski

Adamczyk Ferdynand mgr inż. bud. lądl. Upr. St. 44/77